VENTILATORI CENTRIFUGHI
SERIE D4E/D4D

A doppia aspirazione - 4 poli

ebmpapst

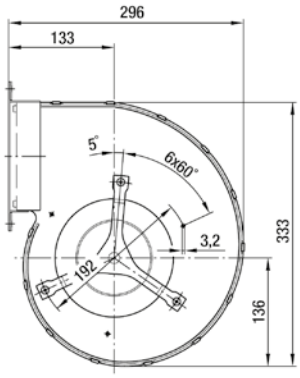

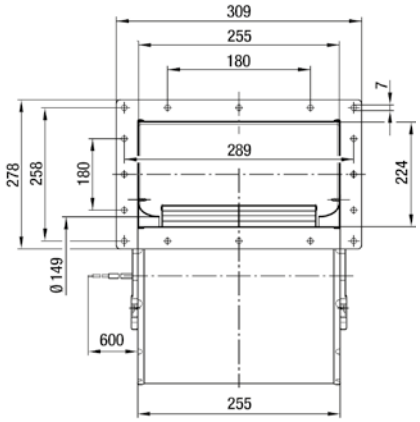

MODELLO	V	HZ	m³/h	rpm	W	A	µF	dB	COD	€
D4E180CA0202	230	50	2110	1250	450	1.68	10	64	**0401245-ERP**	**1249,50**
D4D180CB0102	230/400	50	1880	1050	290	0.53	-	62	**0401246**	**713,10**

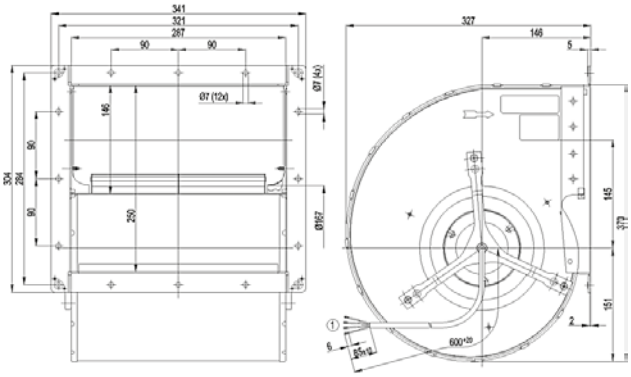

0401247-ERP

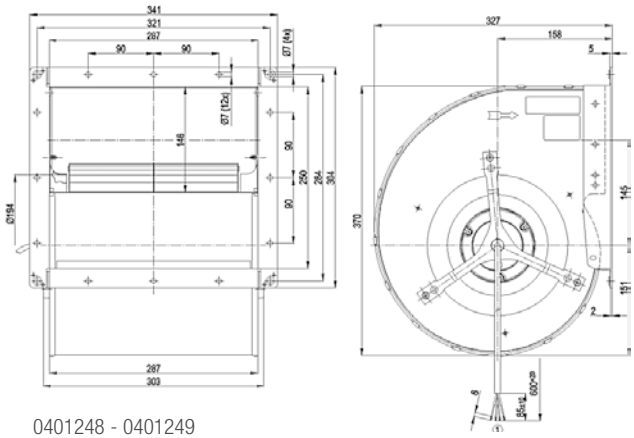

0401248 - 0401249

MODELLO	V	HZ	m³/h	rpm	W	A	µF	dB	COD	€
D4E200BA0552	240	50	2380	1040	400	1.68	8	60	**0401247-ERP**	**682,50**
D4E225CC0154	230	50	2650	1090	670	2.84	25	65	**0401248**	**618,73**
D4D225CC0102	230/400	50	2980	1040/1170	660/650	2.08/1.20	—	64	**0401249**	**718,67**

DESCRIZIONE:
Ventilatori doppia aspirazione monofase e trifase in unità termoventilanti, fan coils, raffreddamento di quadri elettrici, estrattori cassonati.