MOTORI
PENTAVALENTI

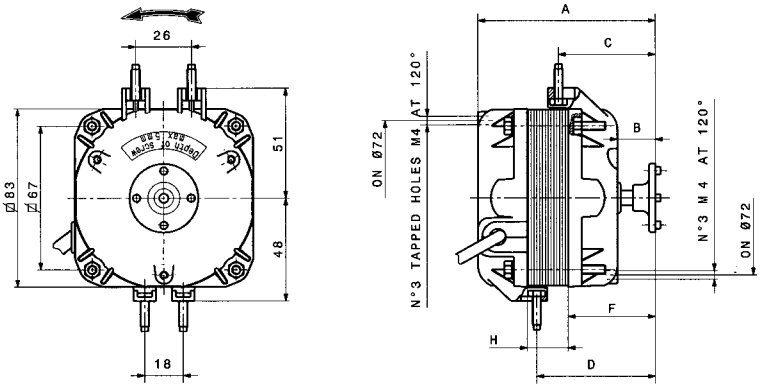

Dati di targa: Tensione 220/240V, Frequenza 50/60 Hz

KW	A	Protezione	OMOLOGAZIONI (*)	DIMENSIONI mm H	A	C	D	COD	€
5	0,21	IMPEDENZA	VDE/CE	12,7	81	51	51	**Z000201**	**23,47**
10	0,25	IMPEDENZA	VDE/CE	19,1	88	51	58	**Z000202**	**26,46**
16	0,45	TERMOSTATO	VDE/CE	25,4	97	55	67	**Z000203**	**29,51**
25	0,56	TERMOSTATO	VDE/CE	40	118	69	88	**Z000205**	**37,80**
34	0,75	TERMOSTATO	VDE/CE	44	118	63	88	**Z000225**	**40,11**

(*) VDE: Motore omologato presso l'ente tedesco come conforme alle norme internazionali EN 60-335.1 ed EN 60-335.2.24 per AMBIENTE tropicale fino a 43°C.

MOTORI A POLI SCHERMATI
I motori versione polivalente hanno piedini con interasse 18 mm e 26 mm e 3 fori filettati M4 disposti a 120° sia sul coperchio anteriore che sul coperchio posteriore. Il collegamento elettrico è con cavo tripolare (2P+T) - lunghezza 600 mm.

1300/1500 Giri al minuto.

CAMPI DI APPLICAZIONE:
Banchi di refrigerazione e/o sistemi di congelamento.

MOTORI
PENTAVALENTI

Ad albero lungo

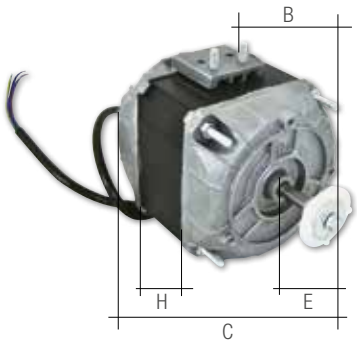

MODELLO	W RESI	W ASS.	A	rpm	H	B	C	D	E	VENTOLA MAX	PESO MOT.	COD	€
5- 82 2010/4 A.L.	10	45	0.3	1300	20	54,5	96	60	20	254/22	1.220	**Z000254**	**33,60**
5- 82 3016/4 A.L.	16	75	0.45	1300	30	54,5	106	65	25	300/22	1.650	**Z000255**	**39,90**
5- 82 4025/5 A.L.	25	115	0.75	1300	40	62,5	124	78	30	300/28	2.050	**Z000256**	**54,60**